SPECIFICATION APPLIED

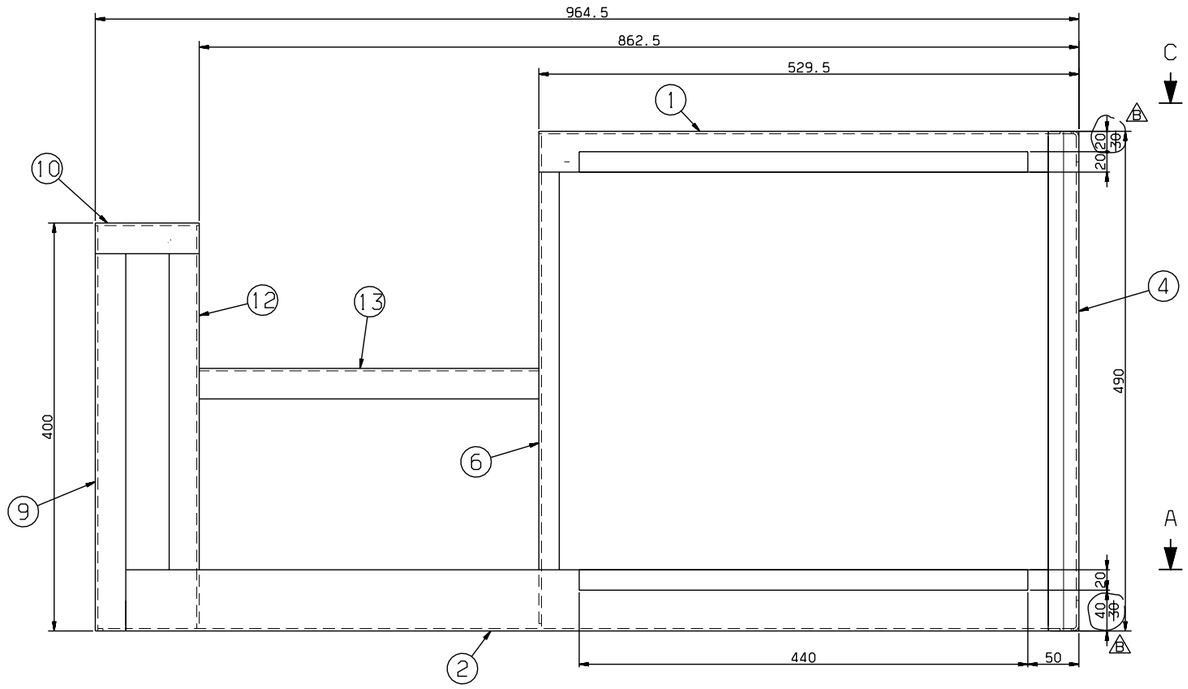

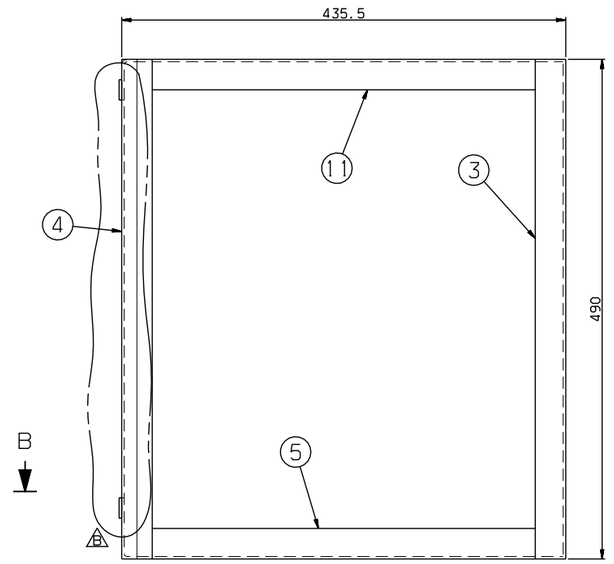

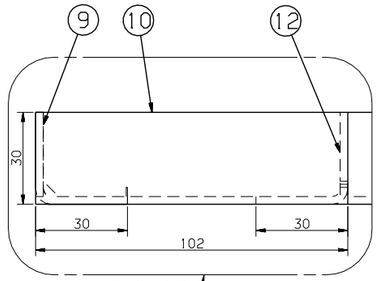

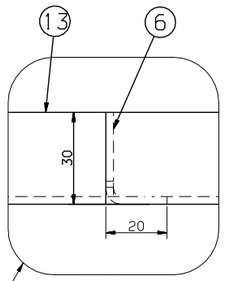

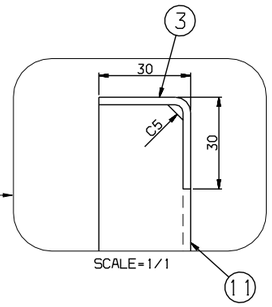

SECTION C-C
SCALE=1/5

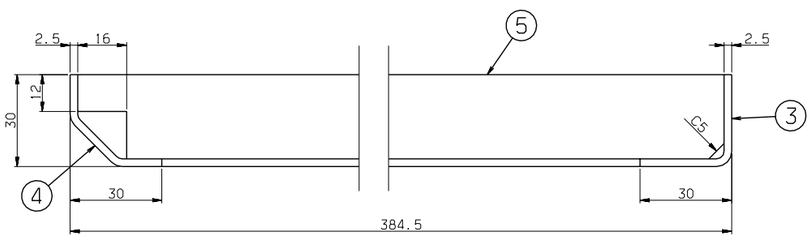

SECTION B-B
SCALE=1/1

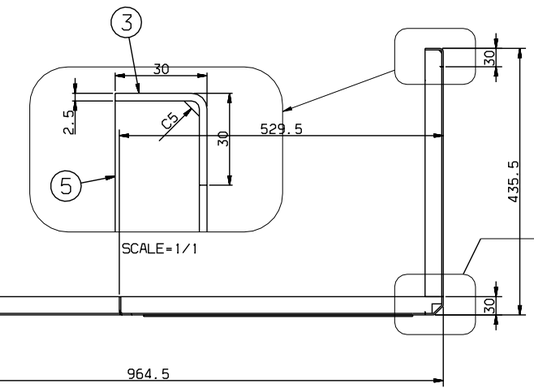

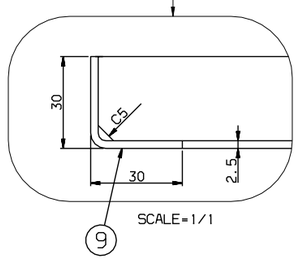

SECTION A-A
SCALE=1/5

NO.	PART NO.	DESCRIPTION	MATERIAL	Q'TY	V.T	REMARKS
14	RFC25004AN0-014	TAP PAD	SUS304	2		T2.5X20X440
13	RFC25004AN0-013	FRAME	SUS304	1		T2.5X30X30
12	RFC25004AN0-012	FRAME	SUS304	1		T2.5X30X30
11	RFC25004AN0-011	FRAME	SUS304	1		T2.5X30X30
10	RFC25004AN0-010	FRAME	SUS304	1		T2.5X30X30
9	RFC25004AN0-009	FRAME	SUS304	1		T2.5X30X30
~~8~~	~~RFC25004AN0-008~~	~~FRAME~~	~~SUS304~~	~~2~~		~~T2.5~~
~~7~~	~~RFC25004AN0-007~~	~~FRAME~~	~~SUS304~~	~~1~~		~~T2.5~~
6	RFC25004AN0-006	FRAME	SUS304	1		T2.5X30X30
5	RFC25004AN0-005	FRAME	SUS304	1		T2.5X30X30
4	RFC25004AN0-004	FRAME	SUS304	1		T2.5
3	RFC25004AN0-003	FRAME	SUS304	1		T2.5X30X30
2	RFC25004AN0-002	FRAME	SUS304	1		T2.5X30X60
1	RFC25004AN0-001	FRAME	SUS304	1		T2.5X30X40

승인 APP	2008.10.10	재질 MAT'L	품명 TITLE	FRAME, BACK WALL, UPPER _RIGHT	
검토 CHK	H.S.KIM 2008.10.10	중량 G.W			
설계 DGN	J.I.LEE 2008.10.10	척도 MC / VD / CT	도면 번호 DRG. NO	MS RFC25004AN0	Ver. 00 / Rev. -B
제도 DRG		B / B / B	SCALE 1/3	매수 SHEET 1 of 1	
		SIZE A1			
		참고용 REF. NO. FCP03643	HYUNDAI Rotem 현대로템주식회사		

기호 MARK	일자 DATE	내용 DETAIL OF REVISION(E.C ZONE)	설변번호 E.C NO.	설계 DGN	검도 CHK	승인 APP
BX3	2010.02.23	DIMENSION CHANGED	3D5101-U095	J.I.LEE	K.B.PARK	H.G.RYU
AX7	2009.12.16	PART REMOVED / ADDED	3D5101-U058	J.I.LEE	K.B.PARK	H.G.RYU

일반공차 GENERAL TOLERANCE			
주조 CASTING	~ 40	2	4
	~ 30	2	3
	~ 10	1	1.5
절삭 MACHINING	< 3	0.5	1
	~3150	-	7
	~1600	4	5
	~ 800	3	4
	~ 400	2	3
	~ 200	1.5	2
	~ 100	1	1.5
등급 GRADE		A	B
주강, 주강품 (±)			
~20M		8	14	24
~15M		7	12	21
~12M		6	10	18
~ 8M		5	8	14
~ 4M		4	6	11
~ 2M		3	4	8
~ 1M		2	3	6
~ 315		1	2	4
~ 120		1	2	3
~ 30		1	1	1
등급 GRADE		A	B	C
용접 구조물 WELDING (±)				
~20M	-	6.0	8.0
~15M	-	5.0	7.0
~12M	-	4.0	6.0
~ 8M	-	3.0	5.0
~ 4M	0.8	2.0	4.0
~ 2M	0.5	1.2	3.0
~ 1M	0.3	0.8	2.0
~ 315	0.2	0.5	1.2
~ 120	0.15	0.3	0.8
~ 30	0.1	0.2	0.5
1 ~ 6	0.05	0.1	0.2
등급 GRADE		A	B	C
기계 가공품 MACHINING (±)				
규정되있지 않은 일반공차의 GENERAL TOLERANCE				

본 도면은 당사 재산권의 일부로서 무단복사/배포 금지됨. PROPERTY OF ISSUING ENTITY, CANNOT BE DISTRIBUTED OR REPRODUCED WITHOUT AUTHORIZATION.

08-3D5101 / FC-065 / 난-PRJT / 설리본솔 / CATIA